背光电路

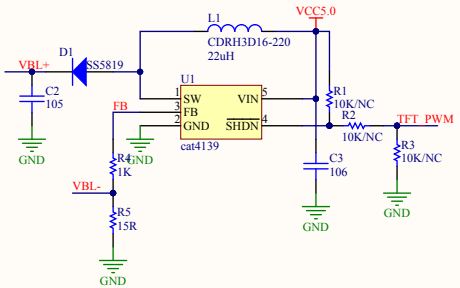

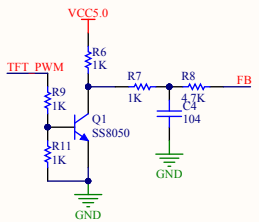

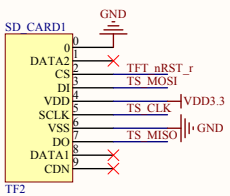

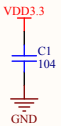

TFT接口

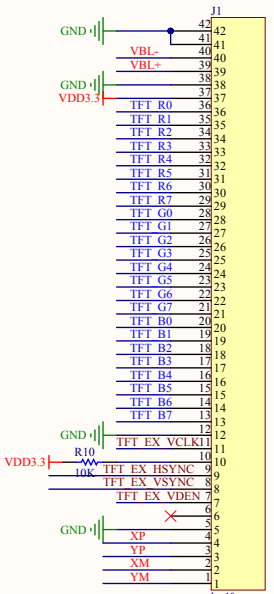

排线接口

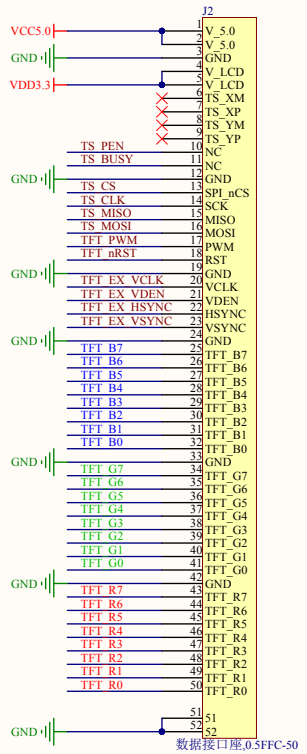

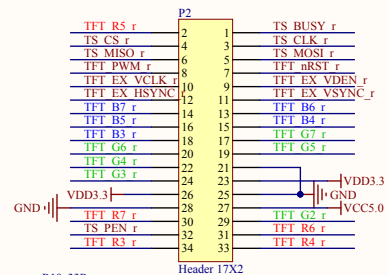

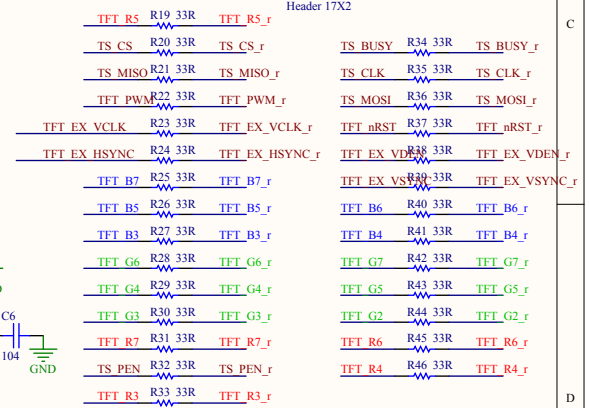

触摸屏控制器

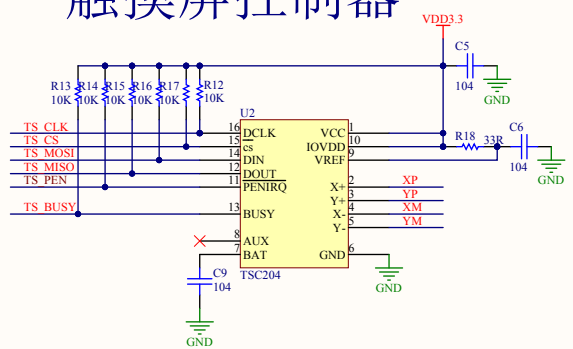

触摸屏接口 定位孔

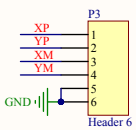

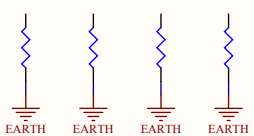

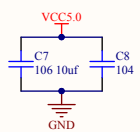

Title		
Size A3	Number	Revision
Date: 2016/4/15		Sheet of
File: G:\XiaoMeige_fpga_System\..\TFT_prj.SchDoc		Drawn By: